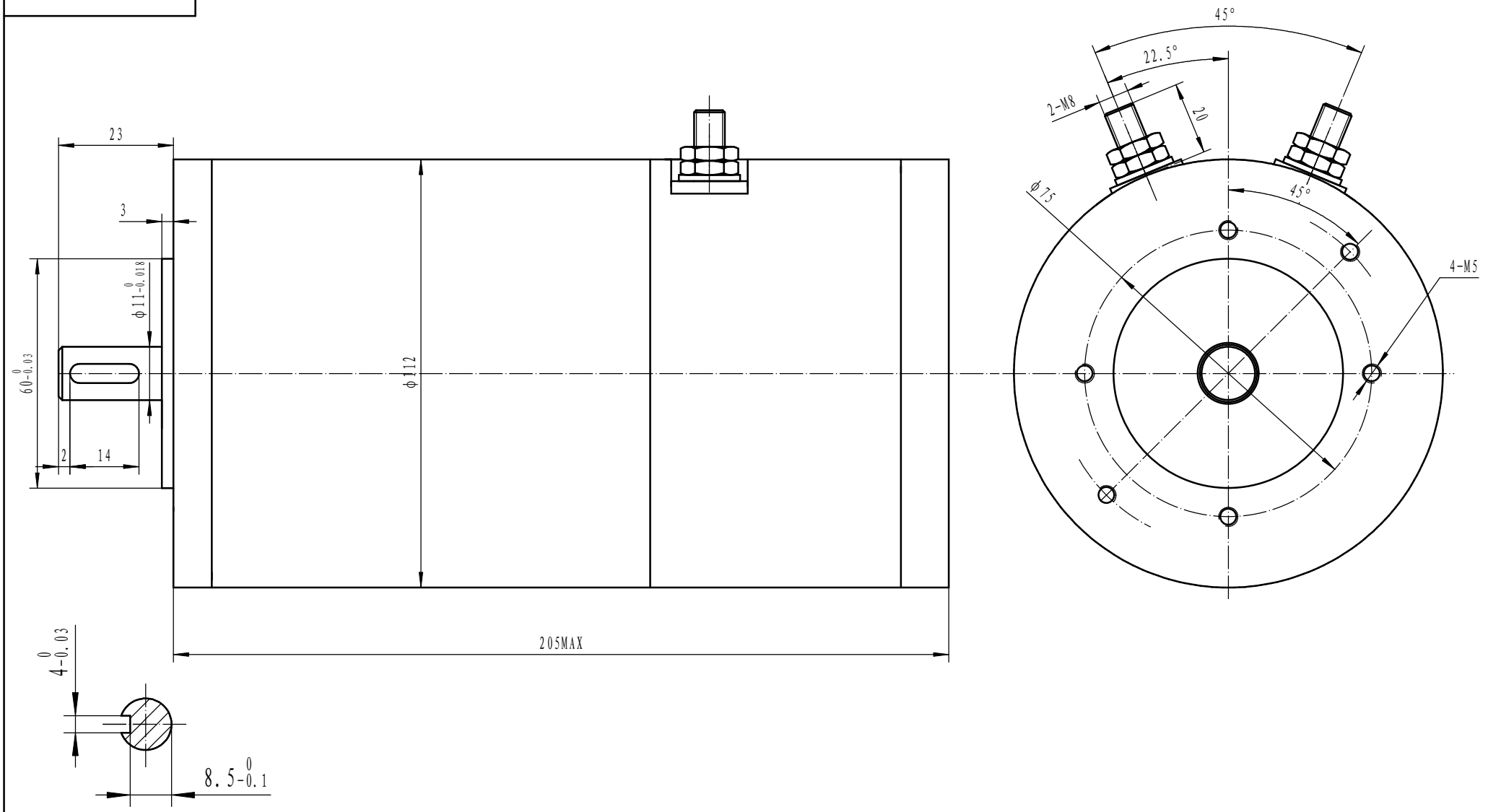

Model	Power(W)	Duty	Voltage(V)	Speed(rpm)	
EC350.120	350/500	S1/S2 30′	12	3000	
EC350.240	350/500	S1/S2 30′	24	3000	

标记	处数	分区	更改文件号	签名	年、月、日
设计			标准化		
审核					
工艺			批准		

外形图

阶段标记	重量	比例
		1:1
共 张	第 张	

110ZYT-63B14（4极）

PMDC MOTOR

借（通）用件登记
旧底图总号
底图总号
签字
日期
档案员 日期